РКС
Российские Коммунальные Системы

Заказчик:	ОАО «АКС»	Группа материалов:	Оборудование механическое
№ опросного листа:		Код МТР в ЕНС РКС:	

Наименование насос WILO IPL 40/195-7.5/2

№ п/п	Наименование параметра (характеристики)	Размерность	Требования заказчика
1	**ФУНКЦИОНАЛЬНЫЕ ПАРАМЕТРЫ**		
1.1	производительность	м³/ч	30
1.2	напор	м	40
1.3	Мощность двигателя	кВт	7,5
1.4	Частота вращения	об/мин	3000
1.5			
1.6			
1.7			
1.9			
1.10			
1.11			
1.12			
1.13			
1.14			
1.14			
2	**КОМПЛЕКТАЦИЯ**		
2.1.	Насос с электродвигателем		
2.2.			
2.3.			
2.4.			
2.5.			
2.6.			
2.7.			
2.8.			
2.9.			
2.10.			
2.11.			
2.12.			
2.31.			

Исполнитель:	В.В.Прохоров
Должность:	Начальник 438, 433 квартал
Телефон / Факс:	89145616971
Электронный адрес:	v.prohorov@amurcomsys.ru
директор ФАО «АКС» «Амуртеплосервис»	Е.Б.Перепелкин
Технический директор АО «АКС»	В.И.Балика

Телефон
Телефакс

IPL 40/195-7,5/2

Установка: Inline-насос

WILO

Клиент	Проект
№ клиента	№ проекта
Ответственный	Поз. №
Редактор	Локальный
	Дата 29/03/18

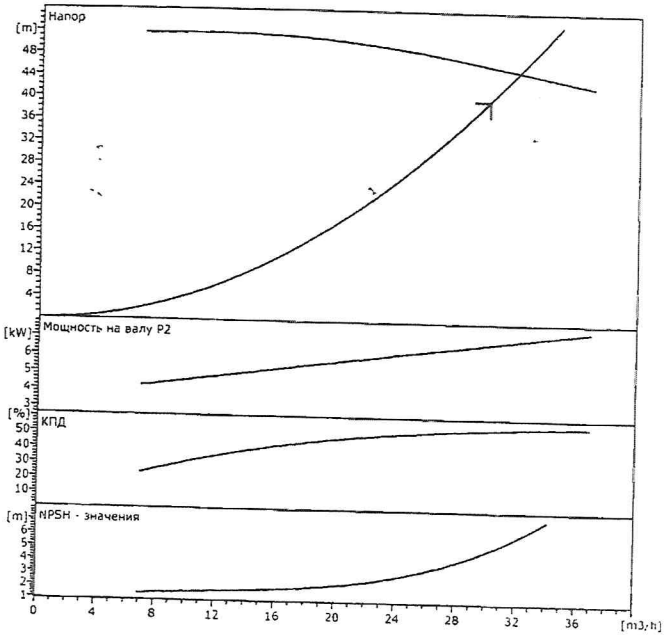

Данные запроса

Расход	30	m³/h
Напор	40	m
Перекачиваемая среда	Вода, чистая	
Температура жидкости	20	°C
Плотность	0,9982	kg/dm³
Кинематическая вязкость	1,001	mm²/s
Давление пара	0,1	bar

Данные насоса

Производитель	WILO	
Тип	IPL 40/195 7,5/2	
Вид агрегата	Насос	
Ступень ном. Давления	PN 10	
Мин. температура жидкости	-20	°C
Max. температура жидкости	120	°C

Данные гидравлики (рабочая точка)

Расход	31,9	m³/h
Напор	45,4	m
Мощность на валу P2	7,05	kW
Число оборотов	2900	1/min
NPSH	5,94	m
Диаметр рабочего колеса	195	mm

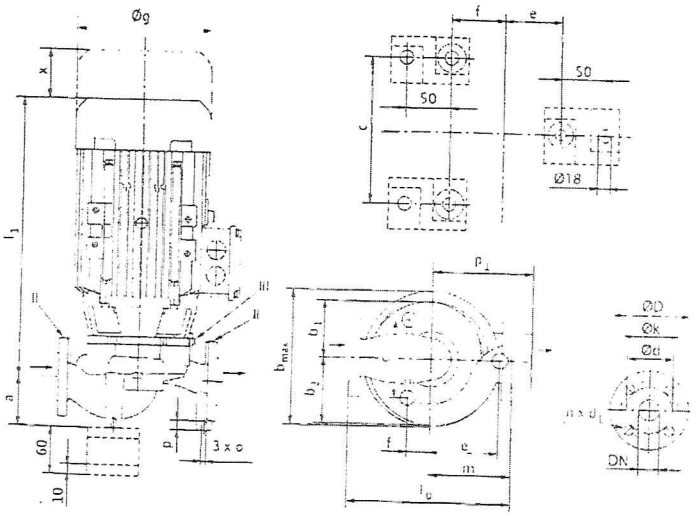

Материалы / уплотнение

Корпус	GG 25
Вал	X 20 Cr 13 (1.4021)
Рабочее колесо	GG 20
Скольз. торцев. Уплотнение	AQ1EGG (Стандарт)
Кожух	GG 25
Разборный вал	X 20 Cr 13 (1.4021)

Размеры

mm

a	110	l1	520	D	150
b1	145	m	190	dL	19
b2	149	o	M10	n	4
bmax	294	Ø g	279	k	110
c	180	p	20		
e	172	P1	188		
f	78	x	150		
l0	440	d	84		

Всасывающая сторона	DN 40	/ PN 10
Напорная сторона	DN 40	/ PN 10
Вес	80,6	kg

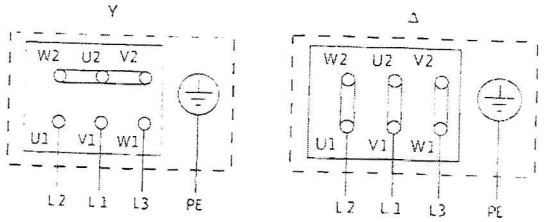

P2 ≤ 3 kW 3-400 V Y
3-230 V Δ

P2 ≥ 4 kW 3-690 V Y
3-400 V Δ

Данные мотора

Ном. мощность P2	7,5	kW
Ном. число оборотов	2900	1/min
Ном. напряжение	3~400 V, 50 Hz	
Макс. потребление тока	13,7	A
Вид защиты	IP 55	
Допустимый перепад напряжения +/- 10%		

Арт.№ стандартного исполнения 2089592