План кровли

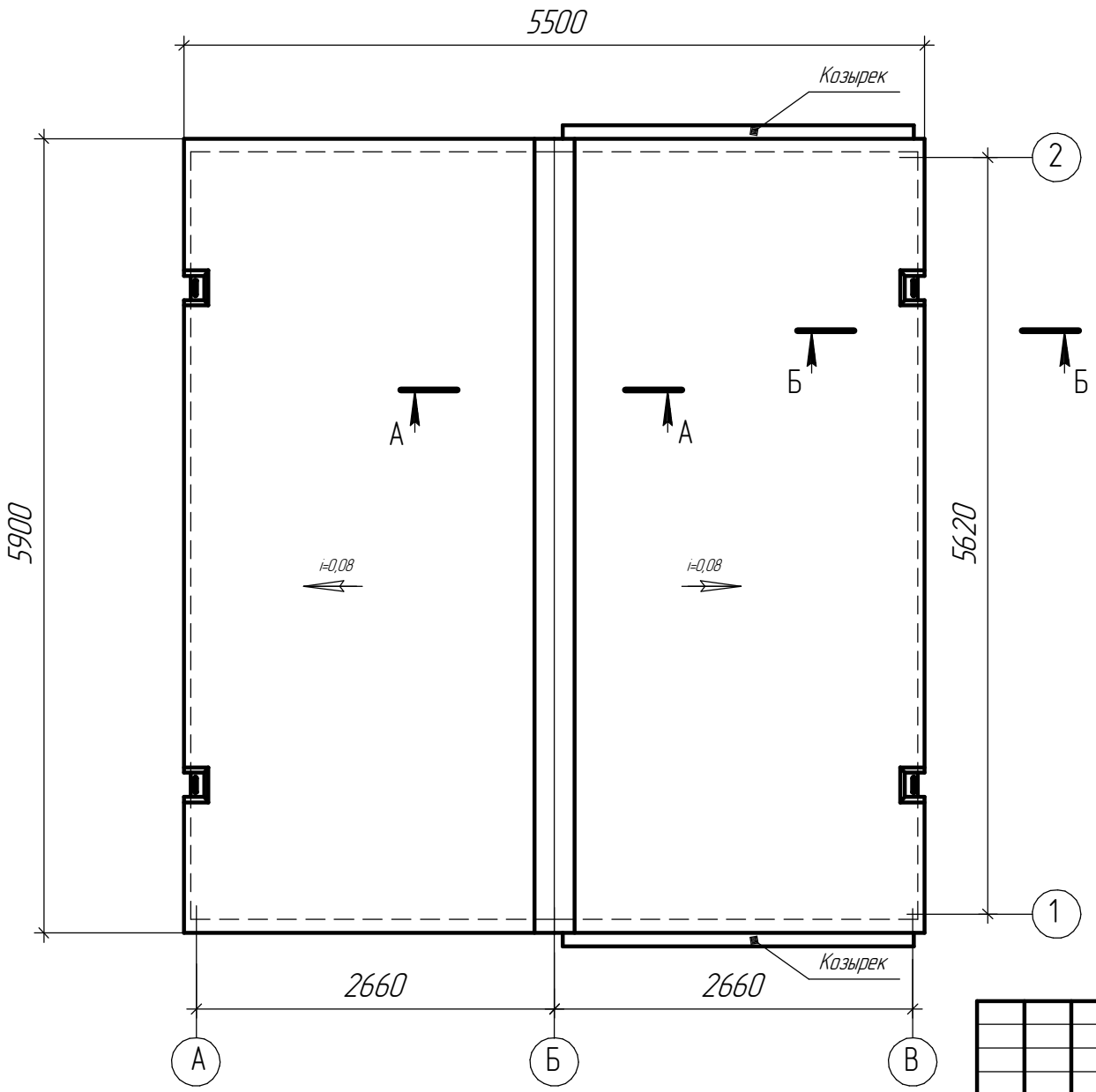

Б–Б

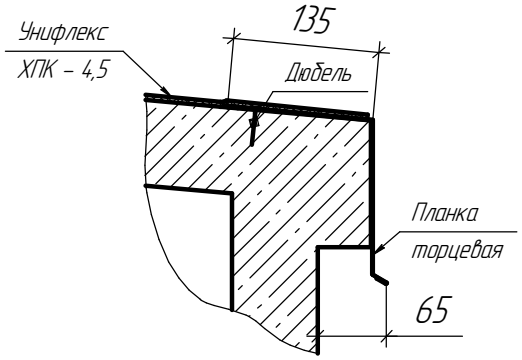

А–А

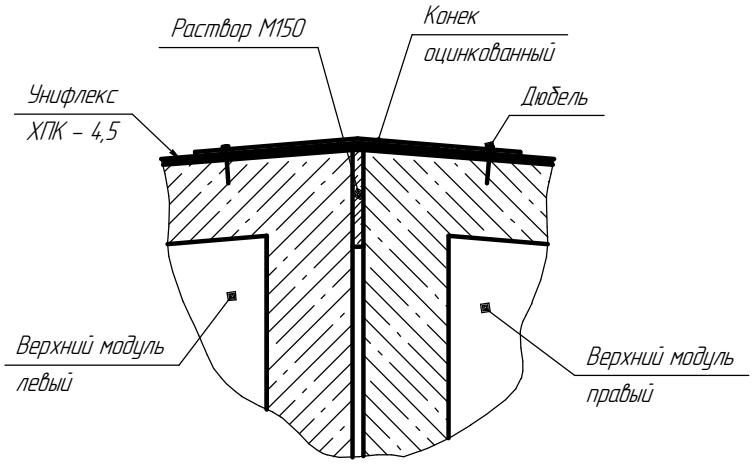

						ИЖ.4.01-20.023.005-АС		
Изм.	Колич.	Лист	№док.	Подп.	Дата			
Нач. КБ		Костылев				Подстанция распределительная двухтрансформаторная блочная комплектная железобетонная мощностью до 1250 кВА на напряжение до 10 кВ	Стадия	Лист	Листов
Разраб.		Потемкин					Р		1
Исполнил.		Потемкин							
Пров.						План кровли. Узлы	ООО "СТОРГЕ"		
Утв.		Ивантатов							

Согласовано

Взам. инв. №

Подп. и дата

Инв. № подл.