11 – 11 (л.15)

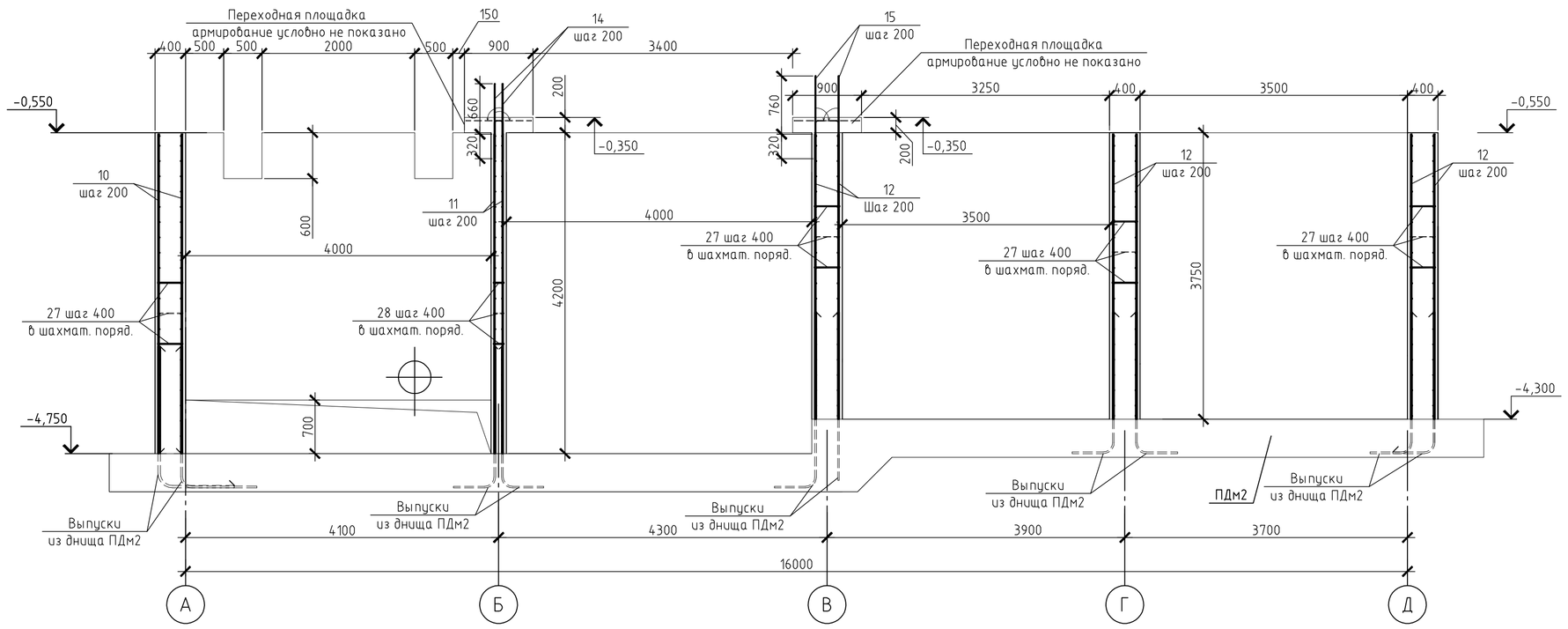

12 – 12 (л.15)

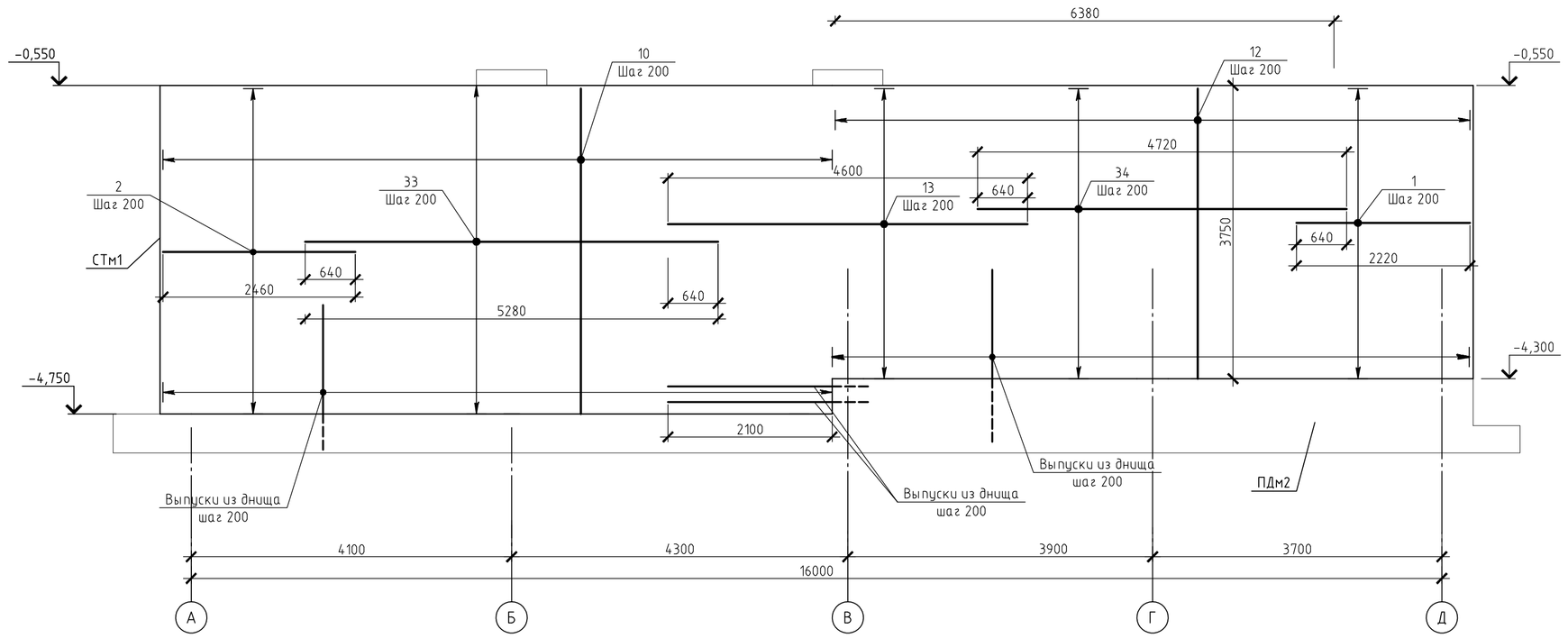

13 – 13 (л.15)

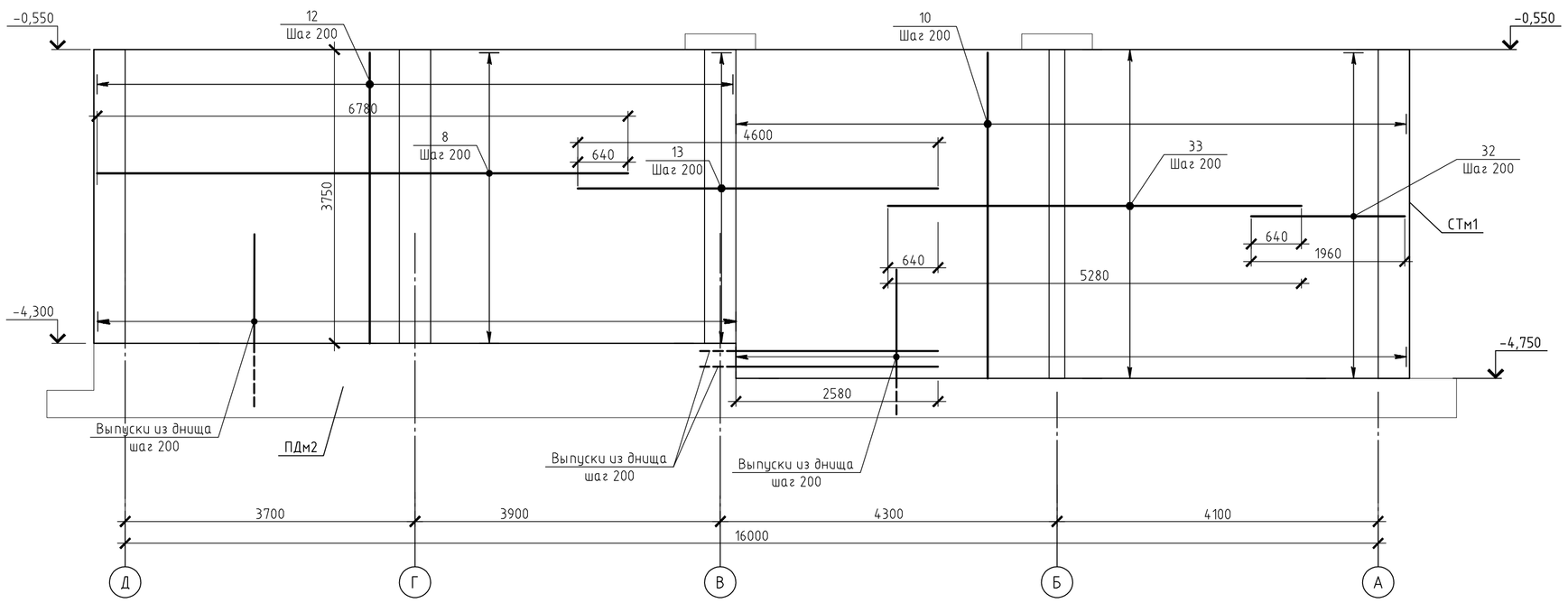

Выпуски в чашу Чм2

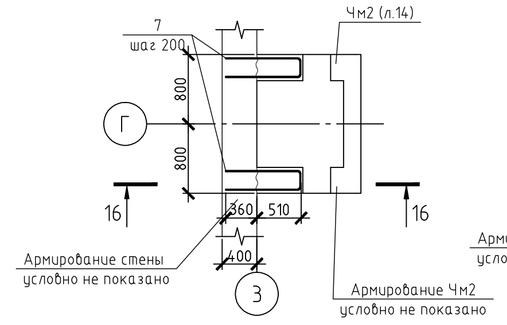

16 – 16

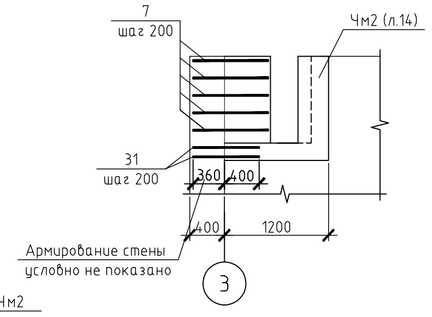

Выпуски в днище чаши Чм2

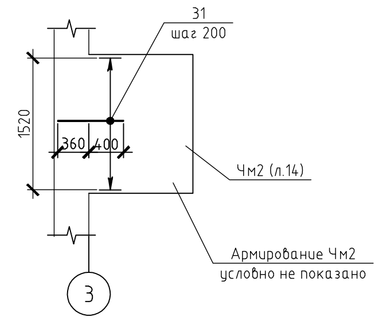

Переходные площадки
Армирование

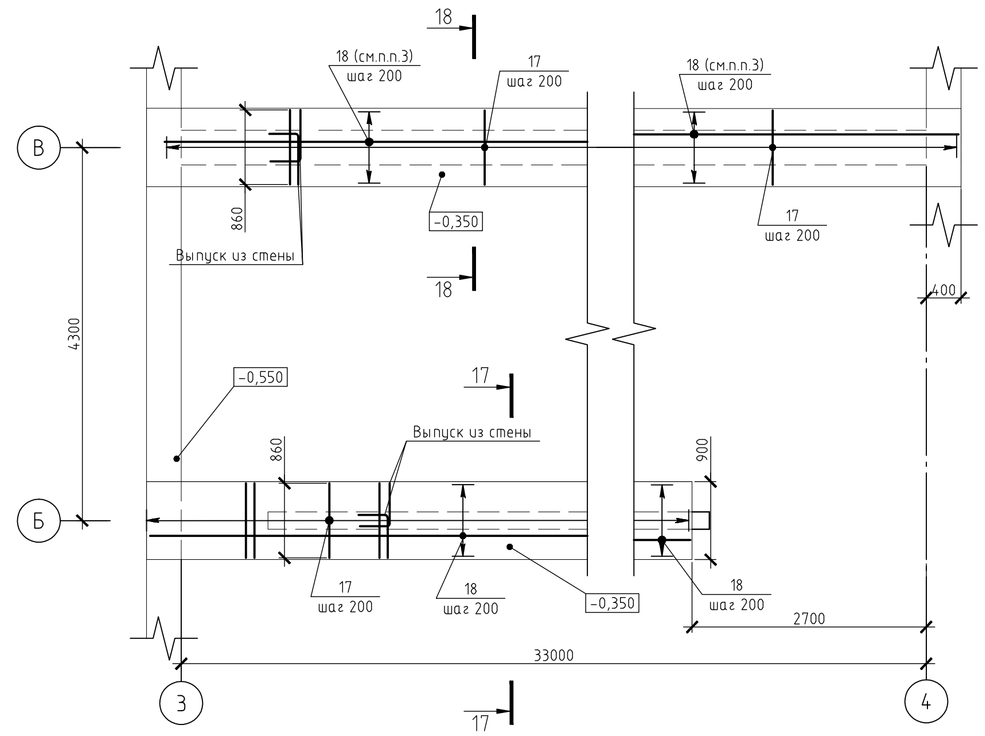

17 – 17

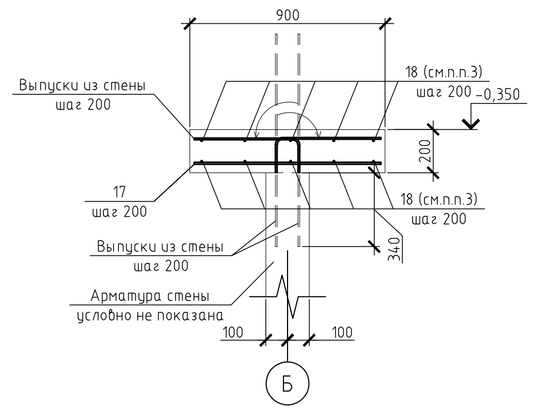

18 – 18

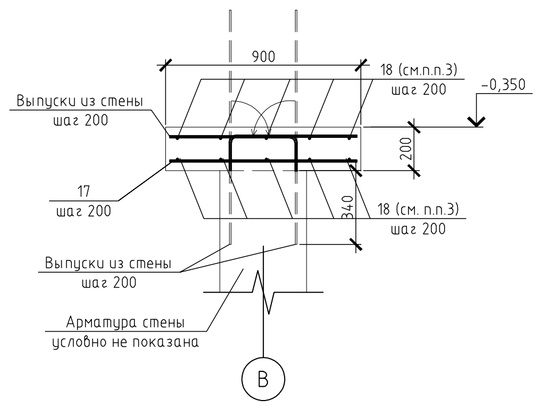

14 – 14(л.15)

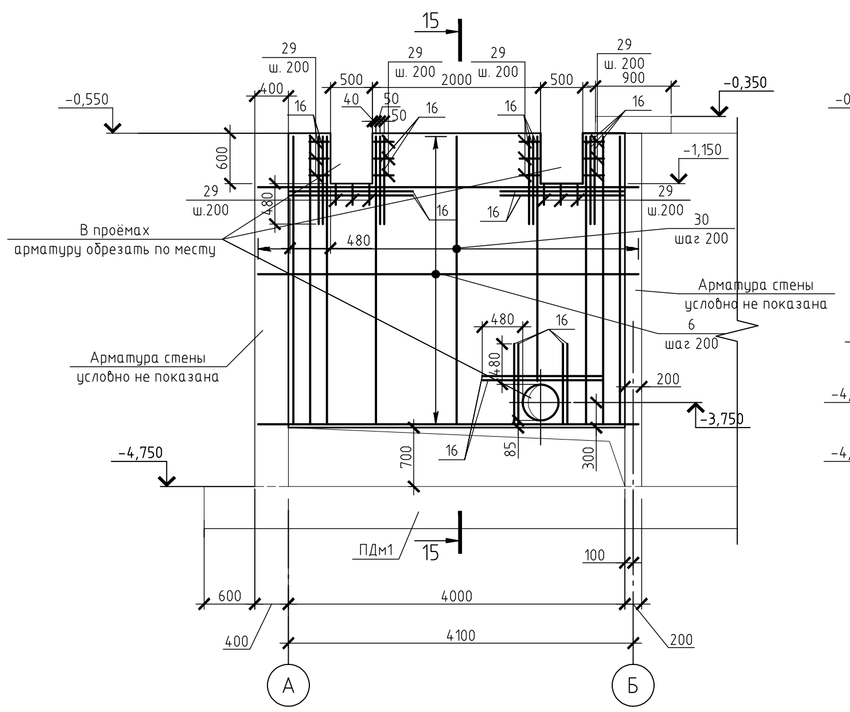

15 – 15

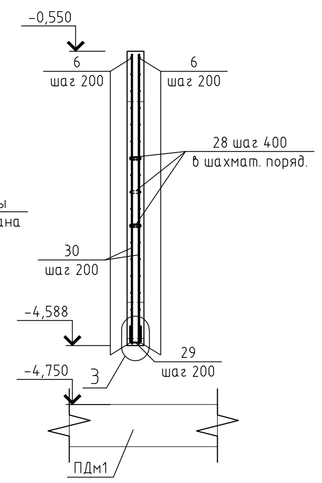

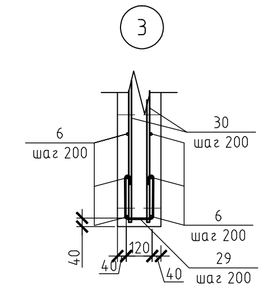

1. Данный лист смотреть совместно с листами 15, 17, 14
2. Защитный слой бетона для рабочей арматуры стены принять 40 мм, для переходных площадок 20 мм
3. Стык арматуры выполнить внахлёстку с разбежкой, длина нахлёста 40d
4. Спецификации к СТм2, ведомость элементов, ведомость расхода стали смотри на листе 17
5. Арматуру в местах отверстий вырезать по месту

						590103-6-2-69-1-КЖ			
						Реконструкция канализационных очистных сооружений поселка Новые Ляды			
Изм.	Кол.уч.	Лист	№ док.	Подп.	Дата				
						Блок очистных сооружений	Стадия	Лист	Листов
							РД	16	
Гл.спец		Поволяева							
Проверил		Поволяева				СТм2. Разрезы 11–11..18–18. Узел 3	ВОДОПРОЕКТ ГИПРОКОММУНВОДОКАНАЛ Санкт-Петербург		
Разраб.		Правед				Выпуски в чашу Чм2			
Н.контр.		Меньшикова				Переходные площадки армирование			

Согласовано

Взам. инв. №

Подп. и дата

Инв. № подл. 342308

Копировал

А1