Вид А
М 1:25

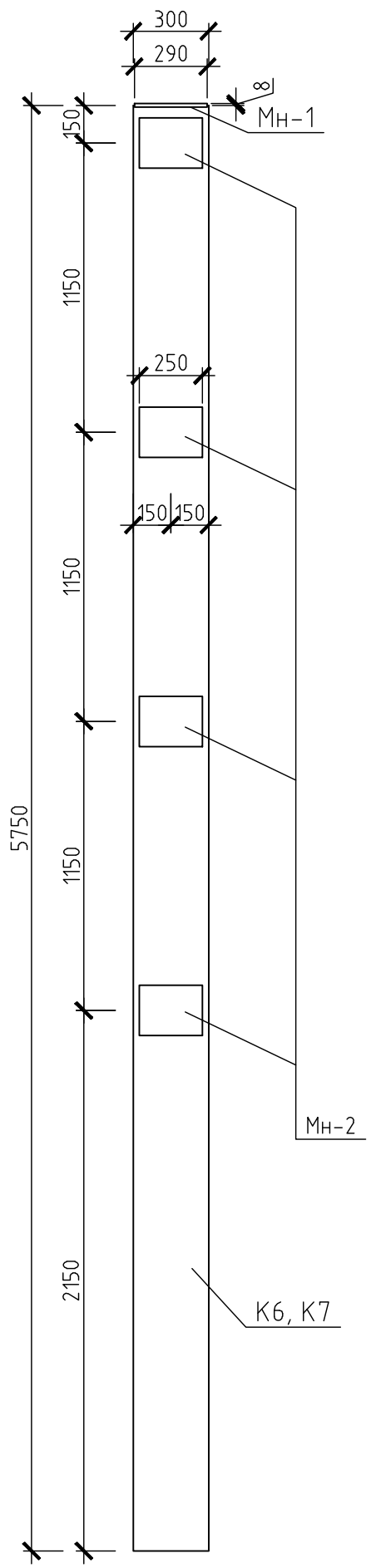

Вид Б
М 1:25

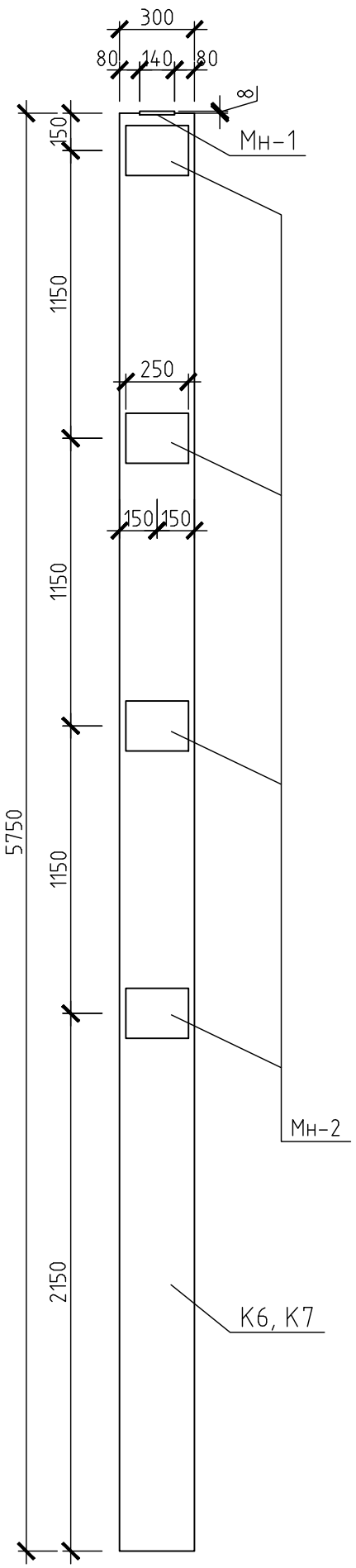

Вид В
М 1:25

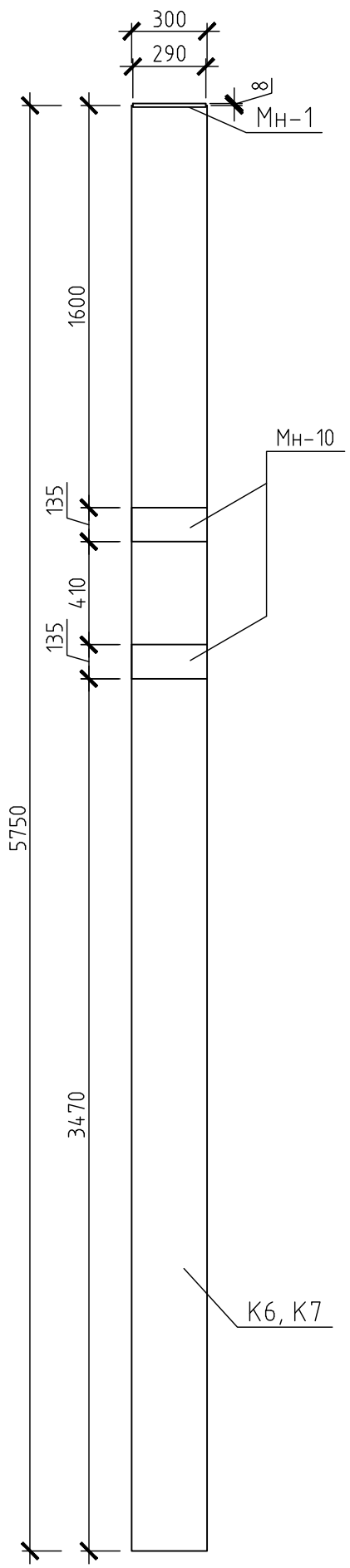

Колонна К7

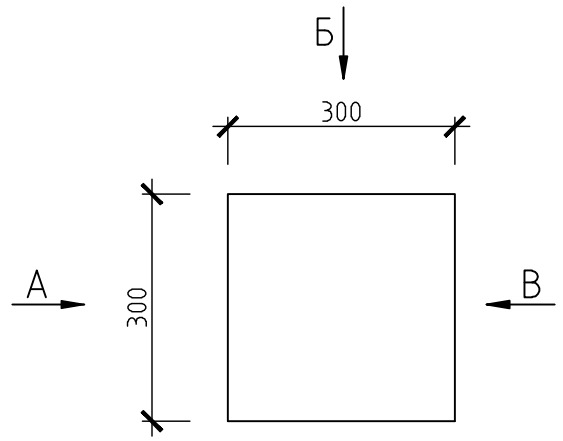

Колонна К6

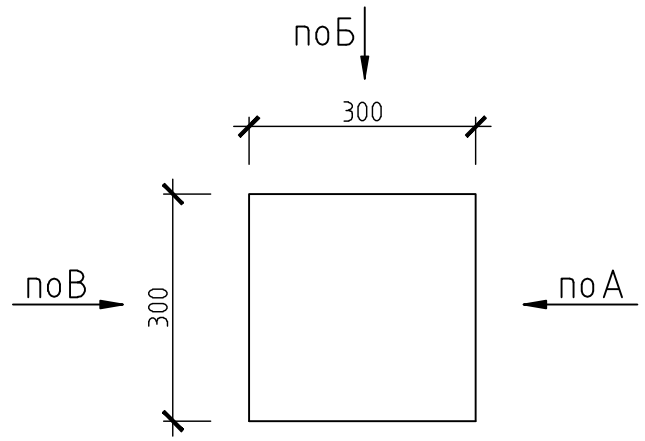

Спецификация элементов

Поз.	Обозначение	Наименование	Кол.	Масса, ед., кг	Приме-чание
		Сборочные единицы			
К6, К7	Серия 1.423.1-3/88	Колонна 1К54-3М2-П*	1	1.3т	l=5750
Мн-1	590103-6-2-41-1-КЖ.И-Мн-1	Закладное изделие Мн-1	1		
Мн-2	590103-6-2-41-1-КЖ.И-Мн-2	Закладное изделие Мн-2	8		
Мн-10	590103-6-2-41-1-КЖ.И-Мн-10	Закладное изделие Мн-10	2		

Согласовано

Взам. инв. №

Подп. и дата

Инв. № подл. 341676

Изм.	Кол.уч.	Лист	№ док.	Подп.	Дата
Гл.спец.		Щукин			
Проверил		Щукин			
Разраб.		Меньшикова			
Н.контр		Сивакова			

590103-6-2-41-1-КЖ.И-К6, К7

Колонна К6, К7

Стадия	Масса	Масштаб
рд	1.3т	1:25
Лист	Листов	

ВОДОПРОЕКТ
ГИПРОКОММУНВОДОКАНАЛ
Санкт-Петербург

Копировал

А3