Песколовки Пс1
Опалубочный чертеж
М 1:50

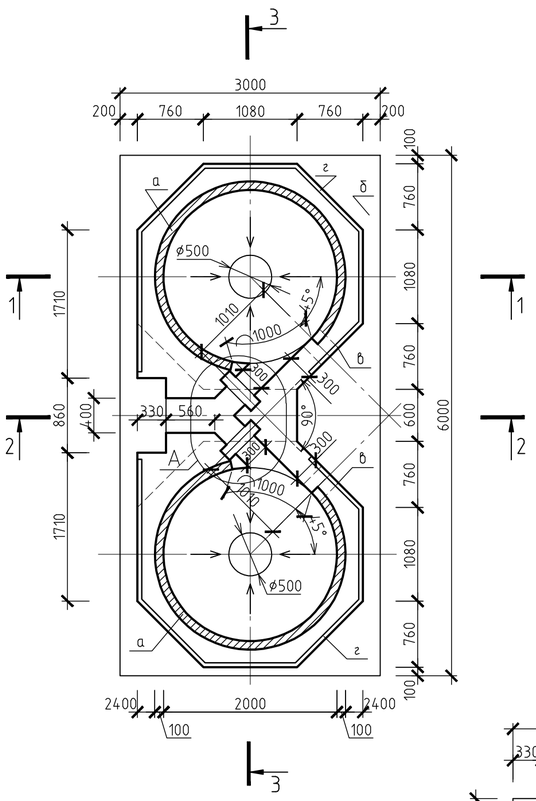

1–1
М 1:50

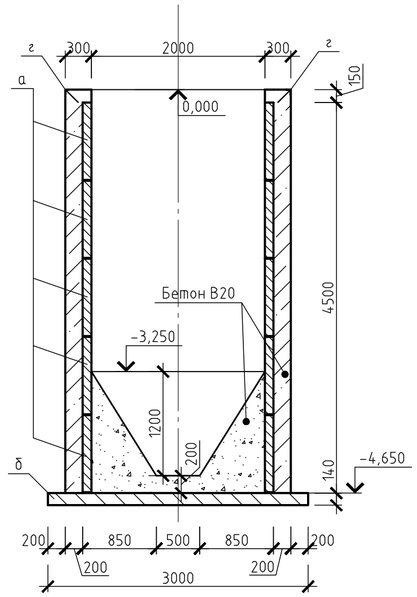

3–3
М 1:50

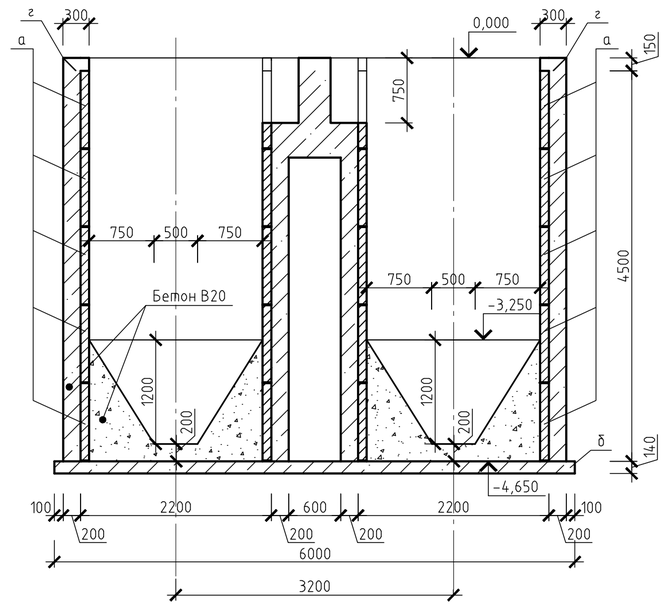

2–2
М 1:50

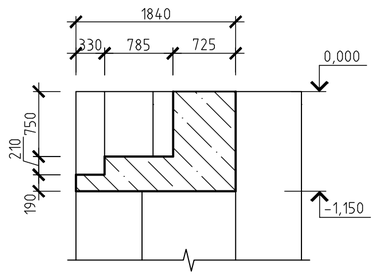

А
М 1:20

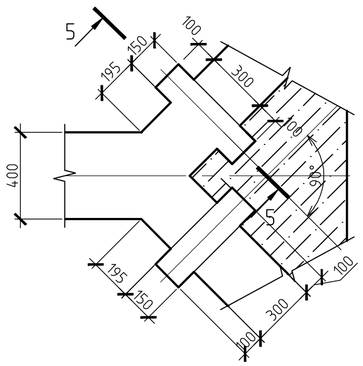

5–5
М 1:20

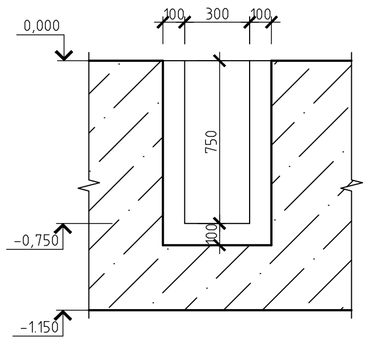

Лоток Л1
Опалубочный чертеж
М 1:20

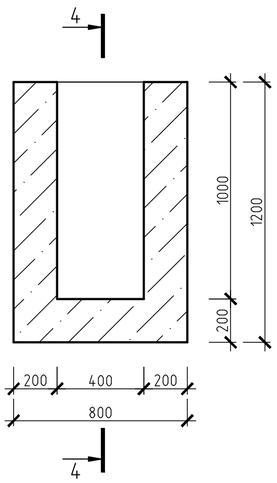

4–4
М 1:25

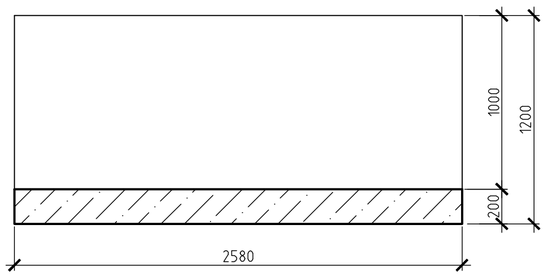

Спецификация элементов

Поз.	Обозначение	Наименование	Кол.	Масса, ед., кг	Приме-чание
		Песколовки Пс1			
		Сборочные единицы			
а	Серия 3.900.1-14 в.1	Кольцо стеновое КС 20.9	10	1.48т	
б	ГОСТ 21924.0-84	Дорожная плита 1П60.30	1	6.28т	
в	Серия 5.9002 ТМ 90-06	Сальник Ду250 l=300	2	24.1	ось на отм.-1.185
г	Серия 1.400-15 в.1	Закладное изделие Мн553	13.1	м.п.	m=4.1кг (1м.п.)
		Стержни			
1	ГОСТ 5781-82	ø10 А400 l=1440	360	0.89	
2	ГОСТ 5781-82	ø10 А400 l=4115	92	2.54	
3	ГОСТ 5781-82	ø10 А400 l=4600	154	2.84	
4	ГОСТ 5781-82	ø10 А400 l=1000	24	0.62	
5	ГОСТ 5781-82	ø10 А400 l=1100	51	0.68	
6	ГОСТ 5781-82	ø10 А400 l=1610	8	0.99	
7	ГОСТ 5781-82	ø10 А400 l=1130	16	0.7	
8	ГОСТ 5781-82	ø10 А400 l=400	16	0.25	
9	ГОСТ 5781-82	ø10 А400 l=1460	4	0.9	
10	ГОСТ 5781-82	ø10 А400 l=900	12	0.56	
11	ГОСТ 5781-82	ø10 А400 l=1790	4	1.1	
12	ГОСТ 5781-82	ø10 А400 l=1420	2	0.88	
13	ГОСТ 5781-82	ø10 А400 l=1825	2	1.13	
14	ГОСТ 5781-82	ø12 А400 l=1760	6	1.56	
		Хомуты			
15	ГОСТ 5781-82	Хомут ø8 А240 l=670	24	0.26	
		Материалы			
		Бетон В20 W6 F200	20.8	$м^3$	
		Лоток Л1			
		Стержни			
16	ГОСТ 5781-82	ø8 А400 l=1280	52	0.51	
17	ГОСТ 5781-82	ø8 А400 l=2530	30	1.0	
18	ГОСТ 5781-82	ø8 А400 l=750	26	0.3	
19	ГОСТ 5781-82	ø8 А240 l=160	105	0.06	
		Материалы			
		Бетон В20 W6 F200	1.4	$м^3$	

1. Армирование песколовок Пс1 и лотка Л1 смотри на листе 4.

Ведомость расхода стали, кг

Марка элемента	Изделия арматурные						
	Арматура класса						Всего
	А240		А400				
	ГОСТ 5781-82		ГОСТ 5781-82				
	ø8	Итого	ø8	ø10	ø12	Итого	
Песколовки Пс1	6.24	6.24		1082.86	9.36	1092.22	1098.46
Лоток Л1	6.30	6.30	64.32			64.32	70.62

Изм.	Кол.уч.	Лист	№ док.	Подп.	Дата

590103-6-2-43-(1,2)-КЖ

Реконструкция канализационных очистных сооружений поселка Новые Ляды.

Песколовки

		Стадия	Лист	Листов
		рд	3	

Гл.спец.	Щукин	
Проверил	Щукин	
Разраб.	Меньшикова	
Н.контр	Сибакова	

Песколовки Пс1. Лоток Л1. Опалубочный чертеж.

ВОДОПРОЕКТ ГИПРОКОММУНВОДОКАНАЛ Санкт-Петербург

Согласовано

Взам. инв. №

Подп. и дата

Инв. № подл. 341299

Копировал

А2