12–12 (л.2)

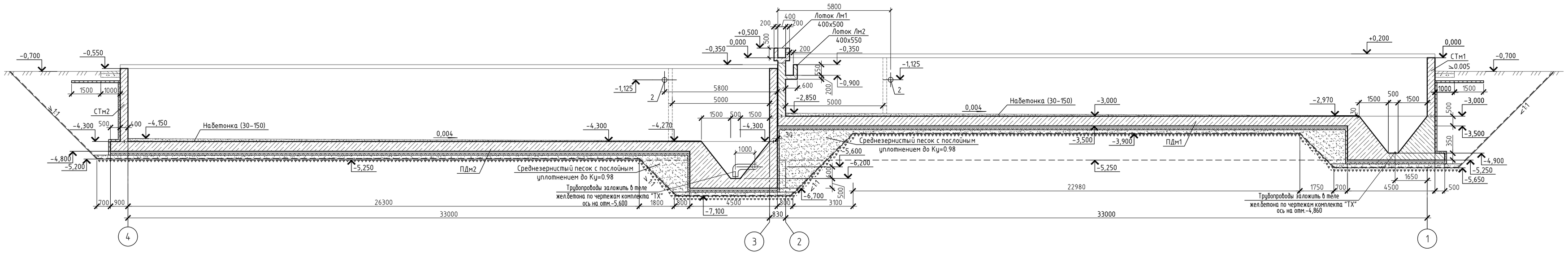

14–14 (л.2)

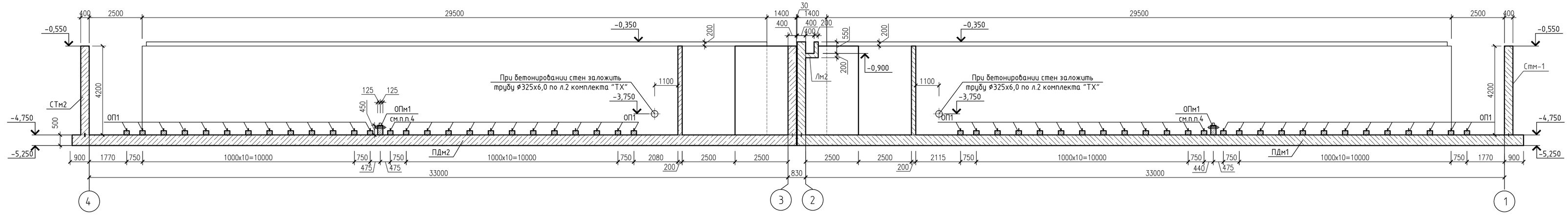

15–15 (л.2)

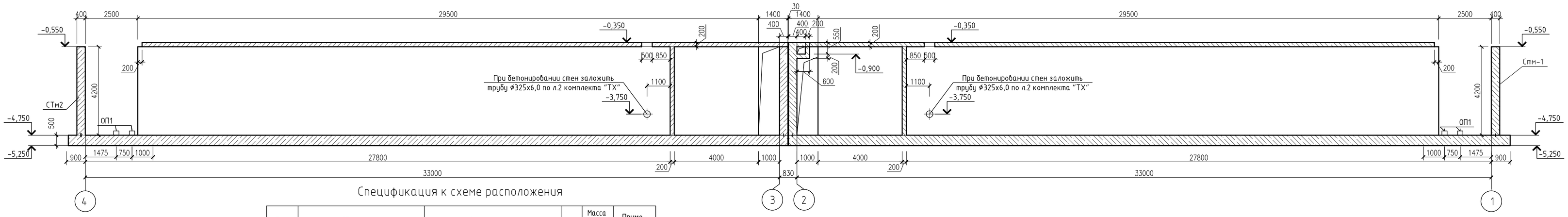

Спецификация к схеме расположения

Поз.	Обозначение	Наименование	Кол.	Масса ед., кг	Приме-чание
		Конструкции сборные			
ОП1	590103-6-2-69-1-КЖИ ОП1	Опора ОП1	76	38.8	
		Конструкции монолитные			
СТм1	590103-6-2-69-1-КЖ лист 11,12,13	Стена СТм1	1		
СТм2	590103-6-2-69-1-КЖ лист 15,16,17	Стена СТм2	1		
ПДм1	590103-6-2-69-1-КЖ листы 5,6,7	Плита днища ПДм1	1		
ПДм2	590103-6-2-69-1-КЖ листы 8,9,10	Плита днища ПДм2	1		
Лм1	590103-6-2-69-1-КЖ лист 14	Лоток Лм1	1		
Лм2	590103-6-2-69-1-КЖ лист 14	Лоток Лм2	1		
Чм1	590103-6-2-69-1-КЖ лист 14	Чаша Чм1	1		
Чм2	590103-6-2-69-1-КЖ лист 14	Чаша Чм2	1		
ОПм1	590103-6-2-69-1-КЖ лист 2	Опора ОПм1	4		см.п.п. 8
П1	ГОСТ 21924.0-84	Плита 1П60.18	1	3.65т	
		Изделия закладные			
1	5.900-2 ; ТМ 89 -06	Сальник Dy250 L=200	2	18,8	
2	5.900-2 ; ТМ 91-06	Сальники Dy250 L=400 (2 по L200)	2Х6	18,8	см.п.п. 5
3	5.900-2 ; ТМ 89-07	Сальники Dy300 L=200	3	34,4	
4	5.900-2 ; ТМ 91-07	Сальники Dy300 L=400 (2 по L200)	2Х3	34,4	см.п.п. 5
5	5.900-2 ; ТМ 90-07	Сальники Dy300 L=300	1	42,5	
6	5.900-2 ; ТМ 89-05	Сальники Dy200 L=200	3	16,0	
7	5.900-2 ; ТМ 89-04	Сальники Dy150 L=400 (2 по L200)	2Х2	20.3	см.п.п. 5
		Материалы			
		Бетон на мелком заполнителе	41	м.куб	для устройства набетонки по уклону

1. Общие указания смотри на листе 1.
2. Данный лист смотреть совместно с листами 2,3.
3. На разрезах 14–14 и 15–15 конструкции котлована и подготовки под днище условно не показаны.
4. Воздухоподающий стояк и аэраторы обетонировать бетоном В15 согласно чертежу (опора ОПм1) после окончательной установки плети в проектное положение (строго горизонтально)–см. ТХ.
5. В стены t=400мм поставить по 2 сальника и сварить между собой до установки.

Изм.	Кол.уч.	Лист	N док.	Подп.	Дата	590103-6-2-69-1-КЖ		
						Реконструкция канализационных очистных сооружений поселка Новые Ляды		
						Блок очистных сооружений	Стадия	Лист	Листов
							РД	4	
Гл.спец		Поволяева				Схема расположения блока очистных сооружений Разрезы 12–12; 14–14... 15–15 Спецификация	ВОДОПРОЕКТ ГИПРОКОММУНВОДОКАНАЛ Санкт-Петербург	
Проверил		Поволяева						
Разраб.		Сивакова						
Н.контр.		Дегтярева						

Согласовано

Взам. инв. N

Подп. и дата

Инв. N подл. 342296

Копировал

А1