1–1 (л.2)

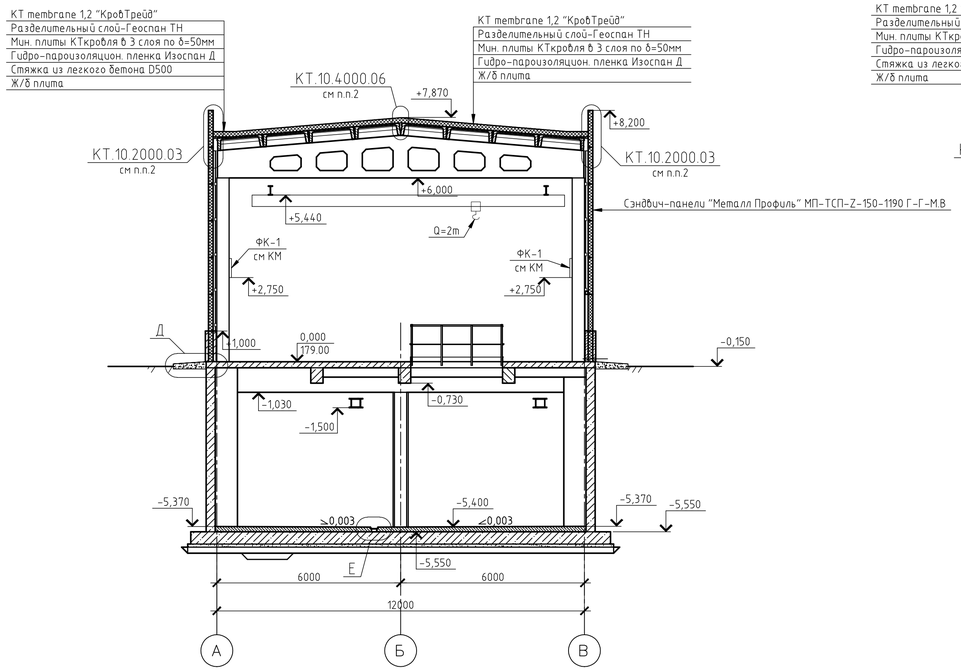

3–3 (л.2)

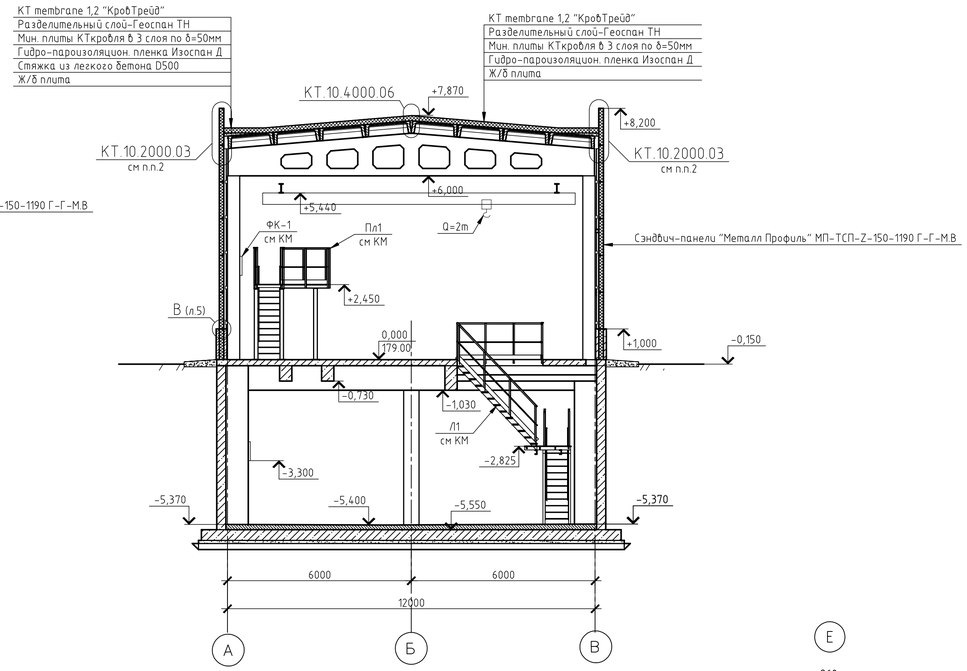

Ведомость объемов работ

№ п/п	Наименование работ	Ед.изм.	Кол.	Примечание
1	Устройство рулонной кровли в т.ч.:			
	KT membrane 1,2 "КровТрейд"	$м^2$	290.40	
	Бетонная стяжка из легкого бетона D600 с разуклонкой δ=0-170мм.	$м^2$	72.00	
	Разделительный слой – Геоспан ТС90	$м^2$	290.40	
	Мин. плита КТкровля в 3 слоя по δ=50мм	$м^2$	290.40	
	Гидро-пароизоляционная пленка Изоспан Д	$м^2$	290.40	
2	Устройство ограждающих конструкций из Сендвич-панелей "Металл Профиль" МП-ТСП-Z-150-1190 Г-Г-М.В	$м^2$	492.7	
3	Устройство внутренних кирпичных стен δ=380мм, высотой менее 4м из кирпича глиняного обыкновенного М100 ГОСТ 530-2007 на растворе М75, с установкой арматурных каркасов в горизонтальных швах кладки, через каждые 5 рядов.	$м^3$	11.38	
4	Устройство кирпичных перегородок δ=120мм, высотой менее 4м из кирпича глиняного обыкновенного М100 ГОСТ 530-2007 на растворе М75, с установкой арматурных каркасов в горизонтальных швах кладки, через каждые 5 рядов.	$м^2$	37.40	
5	Устройство отмостки в т.ч.:			см. узел Д на л.3
	Асфальт δ=50мм	$м^2$	55.1	
	Щебень фракции 30-40мм	$м^3$	13.76	
6	Устройство надотмостки с разуклонкой из бетона В15 W6 толщиной 140-170 мм.	$м^2$	202.0	

Спецификация к схеме расположения

Поз.	Обозначение	Наименование	Кол.	Масса ед., кг	Приме-чание
1	каталог "SOLID"	Решетчатый настил SP 34x38/50x3 S4 тип В 800x800	1	28.2	
2	каталог "SOLID"	Настил типа трап 250/50/2	п.м.	14,78	78,33
3	1.400-15 вып.0	Изделие закладное Мн554	п.м.	29,55	124,11

2–2 (л.2)

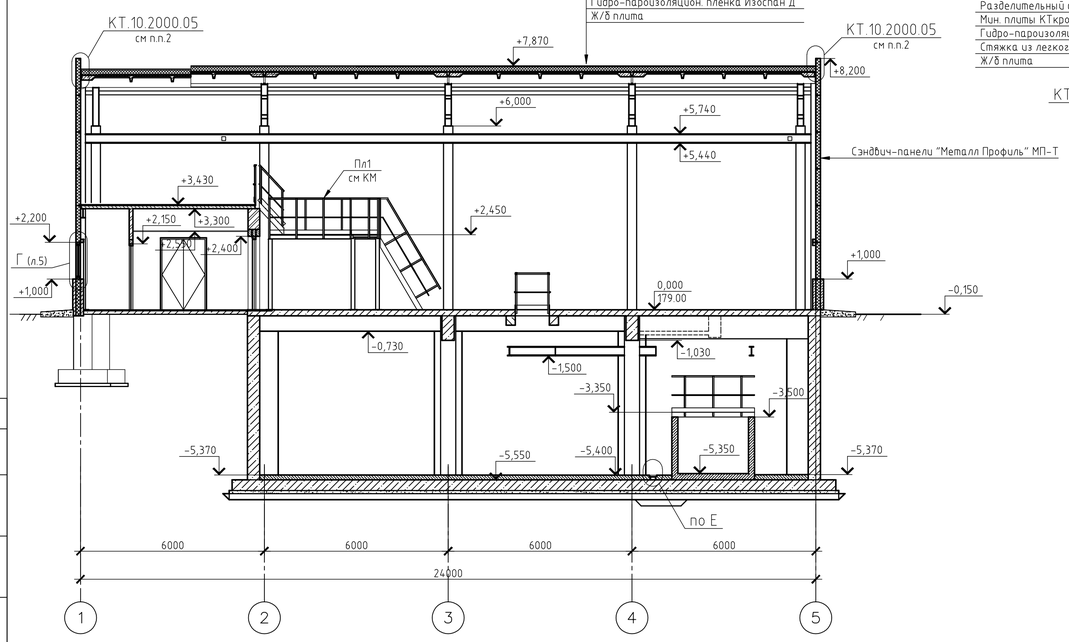

4–4 (л.2)

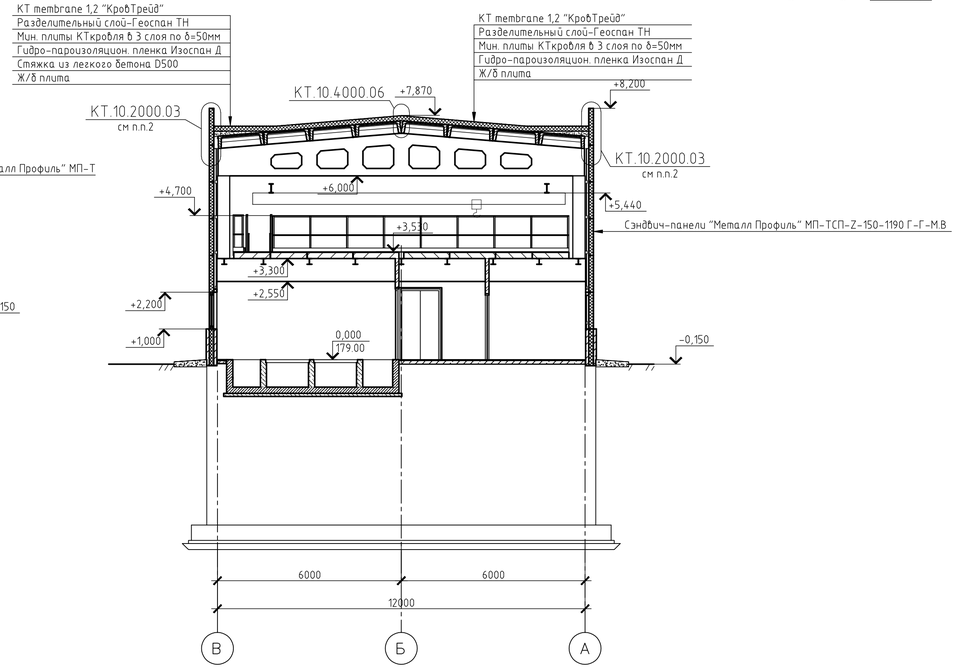

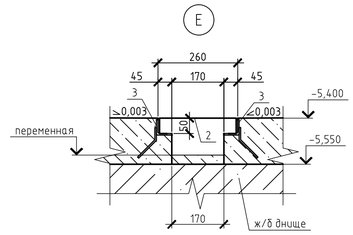

5–5 (л.2)

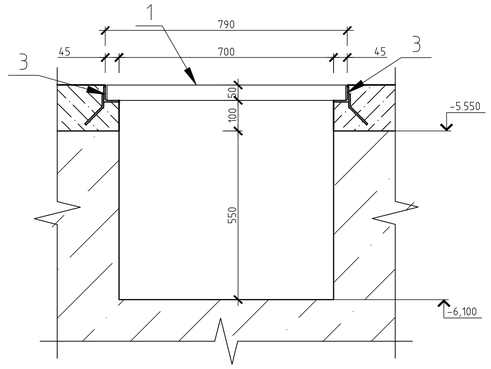

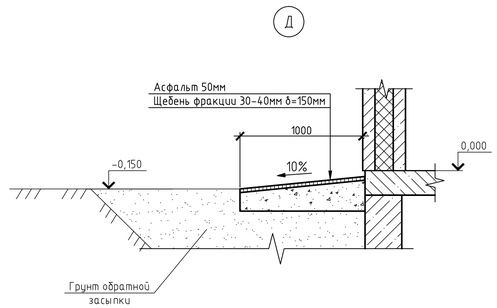

6–6 (л.2)

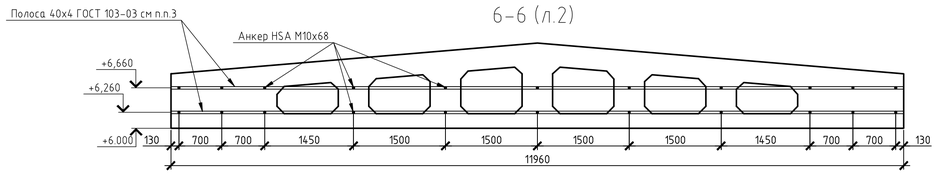

1. Данный лист смотри совместно с листами 1,2,5
2. Узлы по кровле принять в соответствии с СТО КТ 52304465-002-2007 том 2 "Конструктивные решения узлов кровли" (шифр 07-003/Н/7) фирмы ООО "КровТрейд".
3. Установить полосу для крепления электрических конструкций. Масса 30.5 кг.

Изм.	Кол.уч.	Лист	№ док.	Подп.	Дата	590103-6-2-86-1-АР		
						Реконструкция канализационных очистных сооружений пос. Новые Ляды		
						Производственный корпус	Стадия	Лист	Листов
							РД	3	
Гл.спец	Щукин					Разрез 1-1..6-6. Узел Д, Е. Ведомость объемов работ	ВОДОПРОЕКТ ГИПРОКОММУНВОДОКАНАЛ Санкт-Петербург		
Проверил	Щукин								
Разраб.	Некрасов								
Н.контр.	Меньшикова								

Согласовано

Взам. инв. №

Подп. и дата

Инв. № подл. 34.2322

Копировал

А1